LINEARIS U

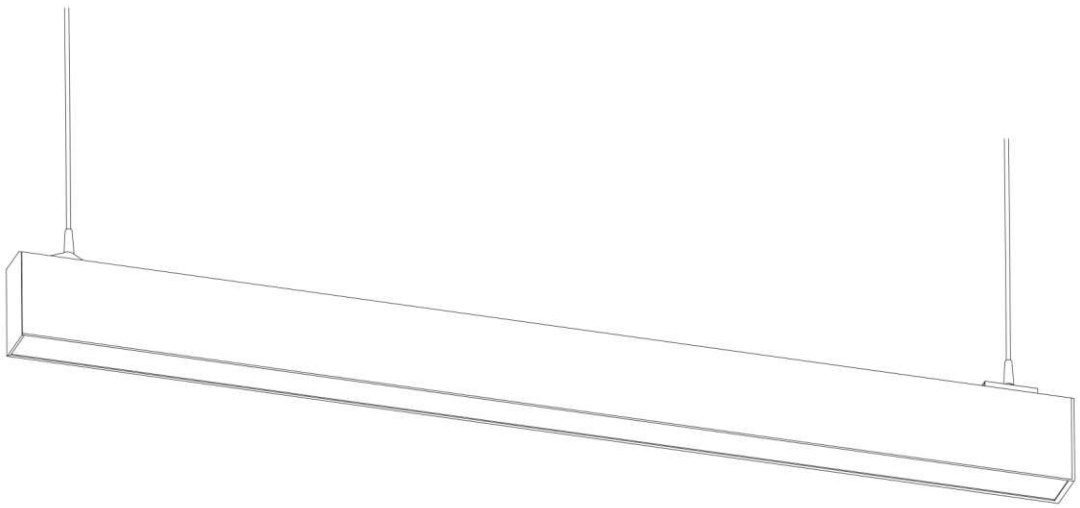

MONTÁŽNY NÁVOD

USER MANUAL / MANUAL DE USUARIO
MANUEL DE L' UTILISATEUR / BEDIENUNGSANLEITUNG
MANUALE UTENTE / MANUAL DE USUÁRIO

LINEARIS U

ŠPECIFIKÁCIE

Elektrický príkon (W): 40 W/50 W

Napätie (V) / Frekvencia (Hz): 220 – 240 V · 50/60 Hz

Účinník: 0,95

CRI: >80

Krytie IP: 20

Krytie IK: 08

Trieda ochrany: Trieda 1

Vyžarovací uhol: 120°

Rozmery (D × Š × V) mm

- LI1200 : 1208x 45 x 75mm
- LI1500 : 1508 x 45 x 75mm

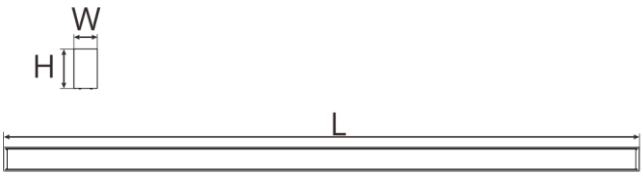

⚠ VAROVANIE

Pripojovacia svorkovnica je súčasťou balenia. Inštalácia svietidla môže vyžadovať zásah kvalifikovanej osoby.



FOTOBIOLOGICKÉ RIZIKO

Svietidlo musí byť umiestnené tak, aby dlhší pohľad naň nebol predpokladaný zo vzdialenosti menšej ako 3 metre.

INŠTALÁCIA

1. VYBALENIE

Vybaľte svietidlo a skontrolujte, či nedošlo k poškodeniu žiadnej časti. Ak zistíte poškodenie, ponechajte svietidlo v obale a kontaktujte nás.

2. MANIPULÁCIA

Ak sa so svietidlom po vybalení nesprávne zaobchádza, môže dôjsť k jeho poškodeniu. Po vybalení svietidlá neklopte ani nestohujte.

⚠ VAROVANIE

Nevešajte svietidlo priamo za napájací kábel.

3. INŠTALÁCIA

Toto svietidlo je určené na zavesenie zo stropu pomocou reťaze alebo hrubého kábla, ktorý unesie jeho hmotnosť.

Namontujte drôt alebo kábel na strop jeho priskrutkovaním alebo použitím súpravy na zavesenie pre stropnú montáž.

Časté poruchy a riešenia

Časté poruchy	Riešenia
Svietidlo nesvieti	Skontrolujte pripojenie svietidla.
	Skontrolujte, či je spínač zapnutý.
Blikanie	Skontrolujte stabilitu napätia.
	Skontrolujte kompatibilitu stmievača.

INŠTALÁCIA

Ide o lineárne svietidlo s vynikajúcou energetickou účinnosťou a minimalistickým dizajnom. Či už v open-space kanceláriách, zasadacích miestnostiach, na recepciách alebo chodbách, ako aj v obchodoch či supermarketoch, jeho správna konfigurácia môže výrazne zlepšiť pracovnú efektivitu a vizuálny zážitok.

Zavesenie na strop


Plastová hmoždinka*2


Samorezná skrutka*2


Závesný systém*2

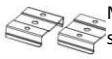
Montážna spona*2


Skrutka s guľatou hlavou*2

1

Pred inštaláciou vypnite spínač.

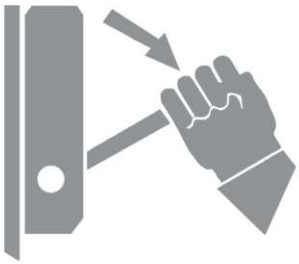

2

Vyvŕtajte do stropu 2 otvory Φ 6 mm a zasuňte do nich plastovú hmoždinku.

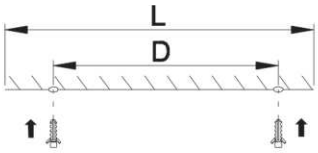

Dĺžka svietidla	Odporúčaná rozteč otvorov
L (mm)	D (mm)
1200	800
1500	1100

3

Upevnite na strop 2 závesné háky (pozri obrázok nižšie)

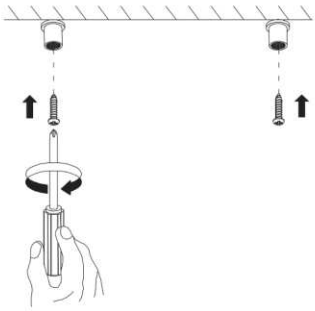

4

Upevnite doplnkové lanko na závesné háky

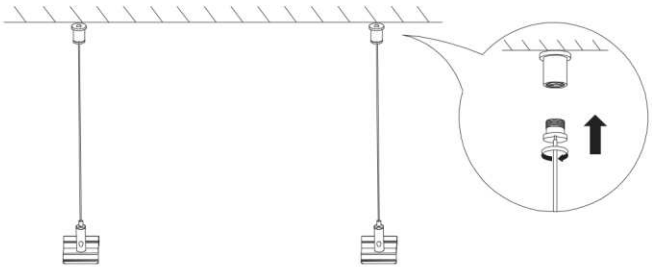

5

Odstráňte konektor

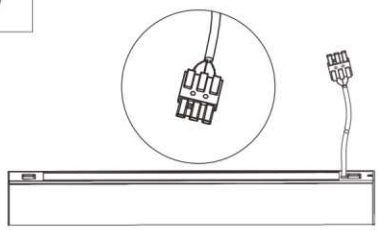

6

Nacvaknite montážnu sponu na závesnom lanku na profil svietidla (pozri obrázok nižšie)

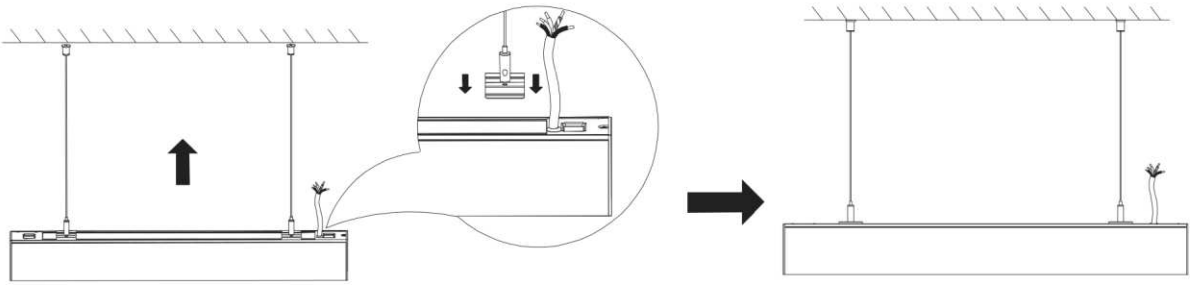

7

Výška zavesenia svietidla sa nastavuje pomocou oceľového lanka

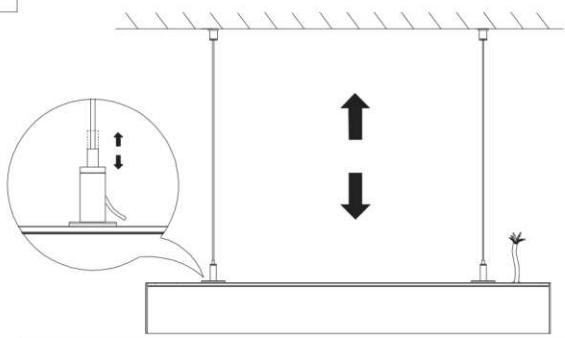

8

Pripojte napájací vodič svietidla k elektrickej sieti a stmievací vodič k vývodu stmievača ešte pred pripojením k sieti (kladný a záporný pól musia zodpovedať)

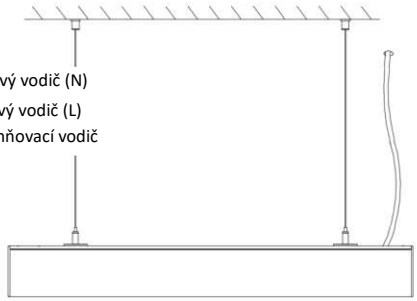

9

Po inštalácii zapnite spínač.

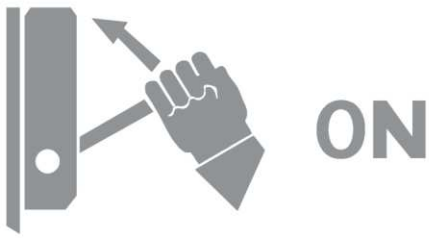

Zavesenie na strop s krytom

1 Pred inštaláciou vypnite spínač.

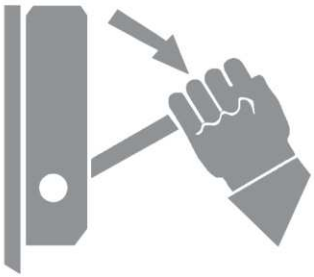

2 Vyvŕtajte do stropu 4 otvory Φ 6 mm a zasuňte do nich hmoždinky

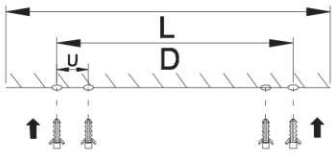

Dĺžka svietidla D (mm)	Odporúčaná rozteč otvorov D (mm)	U (mm)
1200	800	Skutočné namerané údaje
1500	1100	Skutočné namerané údaje

3 Skrutkou B upevnite na strop dve stropné konzoly

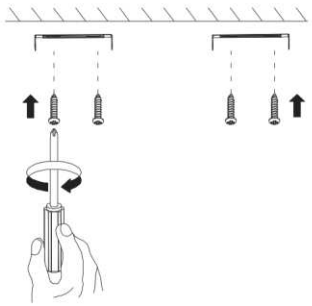

4 Prevlečte diel B lankovej spojky cez otvor krytu A a naskrutkujte naň diel A lankovej spojky, ako je znázornené na obrázku A1. Nasaďte kryt na stropnú konzolu a zboku ho zaistite skrutkou C (obr. A2).

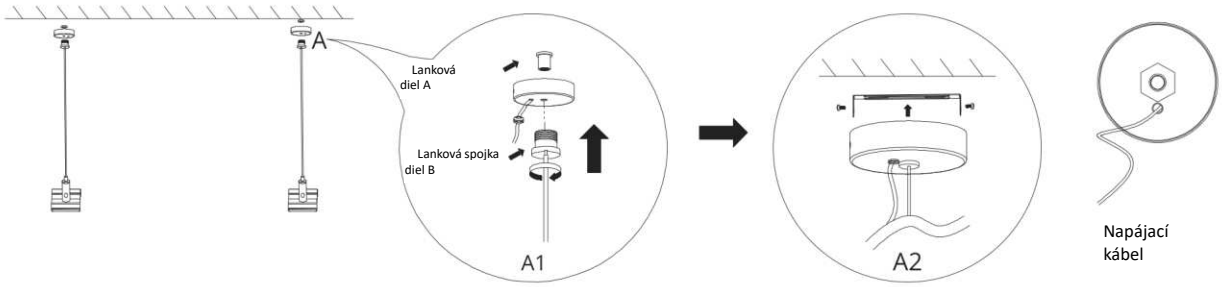

5 Odstráňte konektor

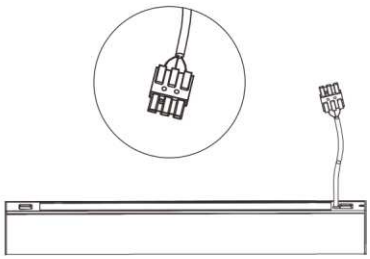

6 Zdvihnite svietidlo a zatlačte pružnú kovovú platničku na jeho zadnej strane

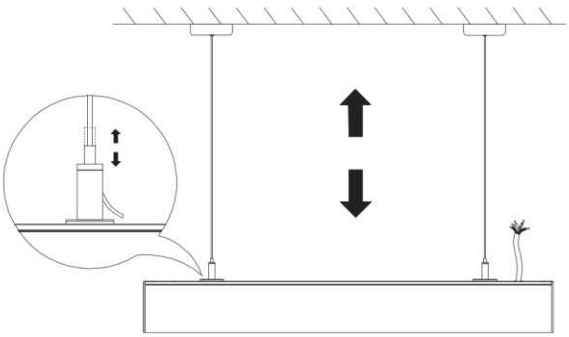

7 Inštalácia je dokončená podľa obrázka.

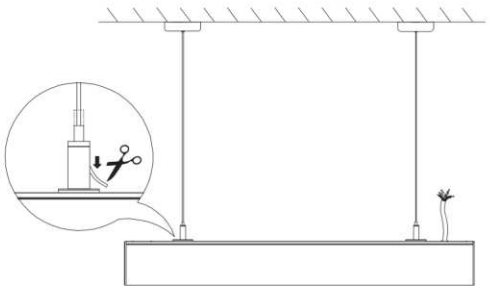

8 Po inštalácii

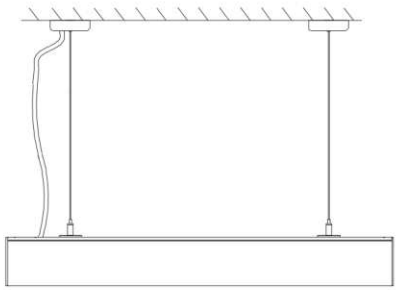

9 Po inštalácii zapnite spínač.

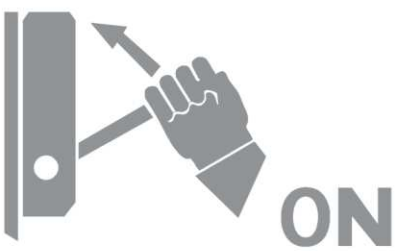

Povrchová montáž



Skrutka s tanierovou hlavou*2



Plastová hmoždinka*2



Montážna spona*2

1 Pred inštaláciou vypnite spínač.

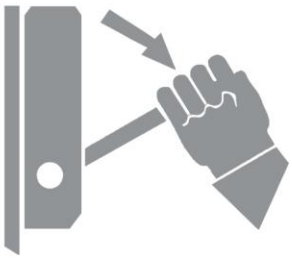

2 Vyvŕtajte do stropu dve skupiny otvorov Φ 6 mm po 2 ks, rozteč otvorov v skupine je 32 mm (pozri obrázok nižšie)

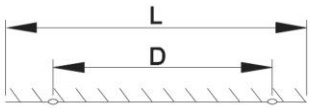

Dĺžka svietidla L (mm)	Odporúčaná rozteč otvorov D (mm)
1200	800
1500	1100

3 Vyveďte prívodný sieťový kábel (pozri obrázok nižšie)

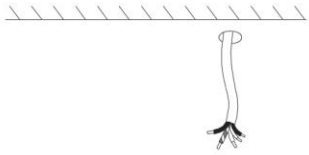

4 Zasuňte plastovú hmoždinku do otvoru v strope (rozteč otvorov 32 mm) (pozri obrázok nižšie)

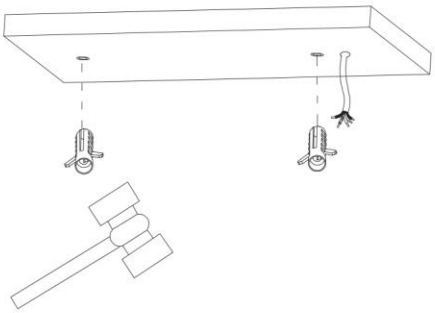

5 Prevlečte skrutku s tanierovou a zaistite ju v plastovej hmoždinke

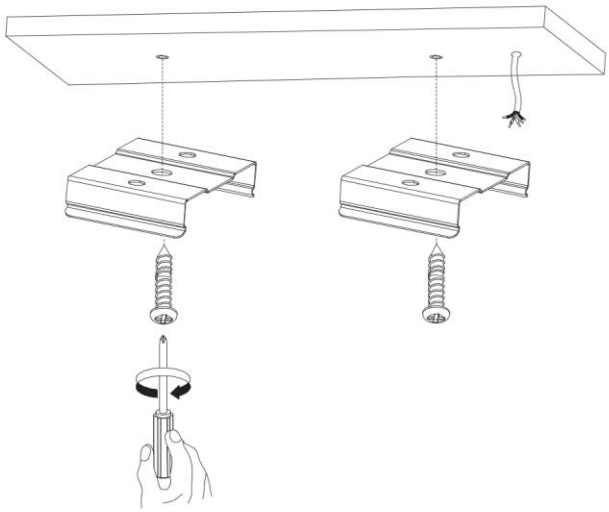

6 Uvoľnite skrutky, vytiahnite bielu svorkovnicu a pripojte vodiče L, N a uzemnenie

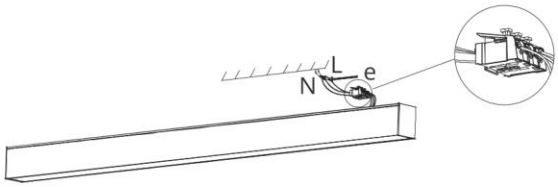

7 Následne zdvihnite svietidlo a zacvaknite ho do nainštalovanej montážnej konzoly

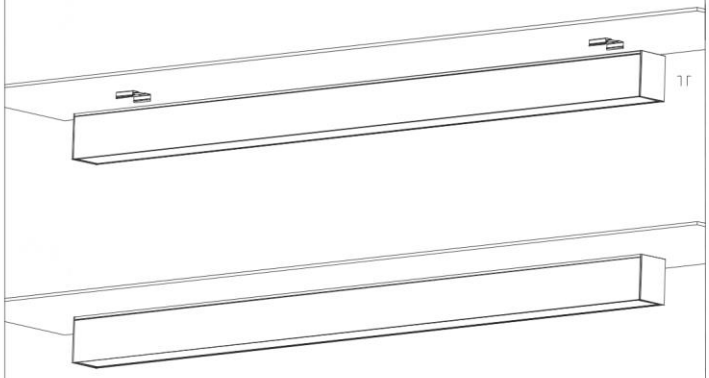

8 Po inštalácii zapnite spínač.



Zapustená montáž



Skrutka*8



Montážna spona*2

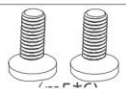

Skrutka s valcovou hlavou*2



Mostíková konzola*2

1

Pred inštaláciou vypnite spínač.



2

Vyrežte do stropu obdĺžnikový otvor

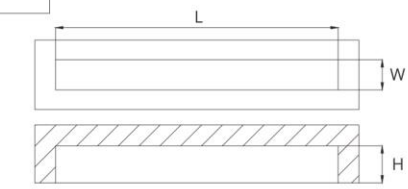

Dĺžka svietidla (mm)	Odporúčaná dĺžka L (mm)	Odporúčaná šírka W (mm)	Odporúčaná hĺbka H (mm)
1200	1205	68	84
1500	1505	68	84

3

Namontujte 2 montážne spony na mostíkovú konzolu (pozri obrázok nižšie)

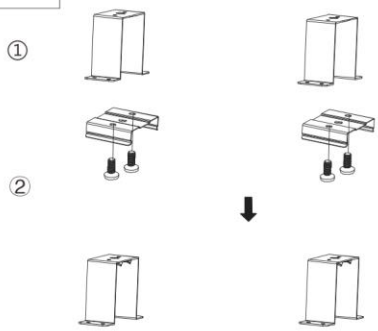

4

Zacvaknite telo svietidla do zostavy z kroku 3

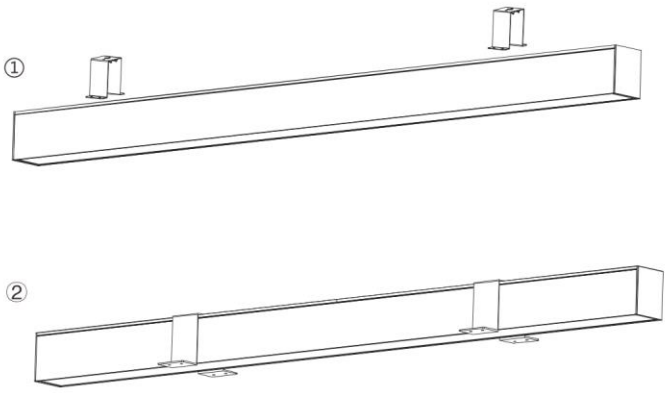

5

Uvoľnite skrutky, vytiahnite bielu svorkovnicu a pripojte vodiče L, N a uzemnenie

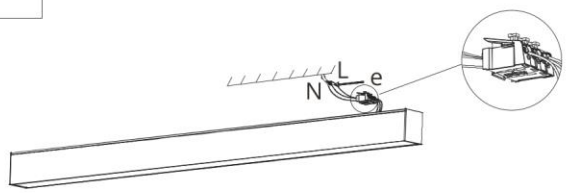

6

Namontujte telo svietidla s montážnou konzolou na strop a konzolu k stropu priskrutkujte, čím dokončíte upevnenie svietidla

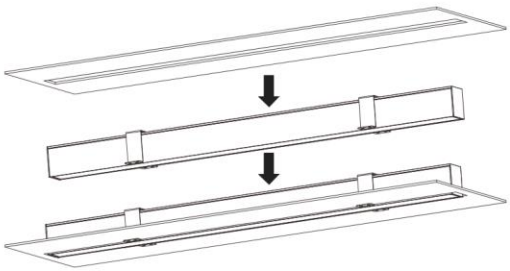

7

Pri montáži mostíkovej konzoly v kroku 6 natrite vonkajšie skrutky tmelom a vyhlaďte strop

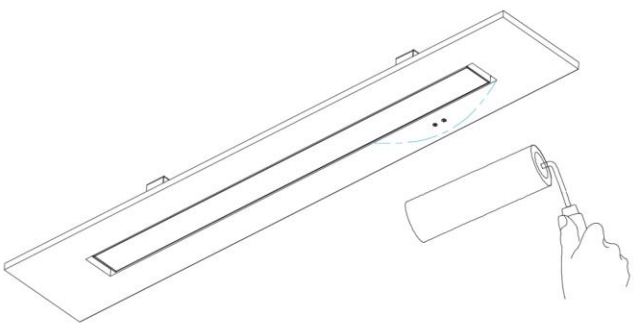

8

Po inštalácii zapnite spínač.



Nástenná montáž


Montážna konzola*2


Krídlová skrutka*2



Skrutka s valcovou hlavou*2


Podložka „C"*2


Plastová hmoždinka*4


Skrutka s tanierovou


Montážna spona*2

1 Pred inštaláciou vypnite spínač.



2 Vyvŕtajte do steny 4 otvory Φ 6 mm, zasuňte do nich hmoždinky a vyvŕtajte jeden otvor Φ 10 podľa obrázka

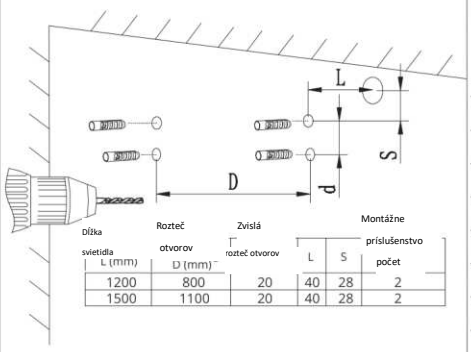

Dĺžka svietidla L (mm)	Rozteč otvorov D (mm)	Zvislá rozteč otvorov	Montážne príslušenstvo L	S	počet
1200	800	20	40	28	2
1500	1100	20	40	28	2

3 Upevnite nástennú konzolu na stenu skrutkami B.
Sieťový a stmievací kábel vyveďte cez otvor (Φ 10)

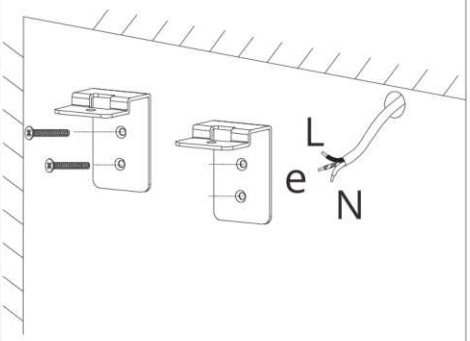

4 Uvoľnite skrutky, vytiahnite bielu svorkovnicu a pripojte vodiče L, N a uzemnenie

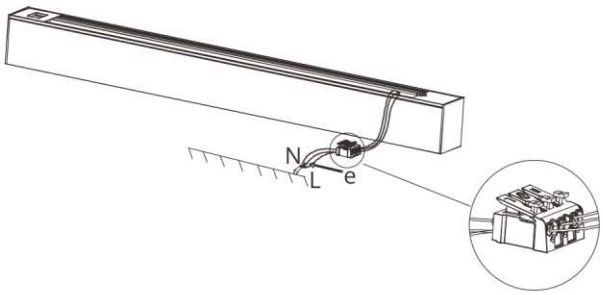

5 Prevlečte skrutku A cez podložku a pružnú kovovú platničku. Zatlačte platničku na zadnú stranu svietidla

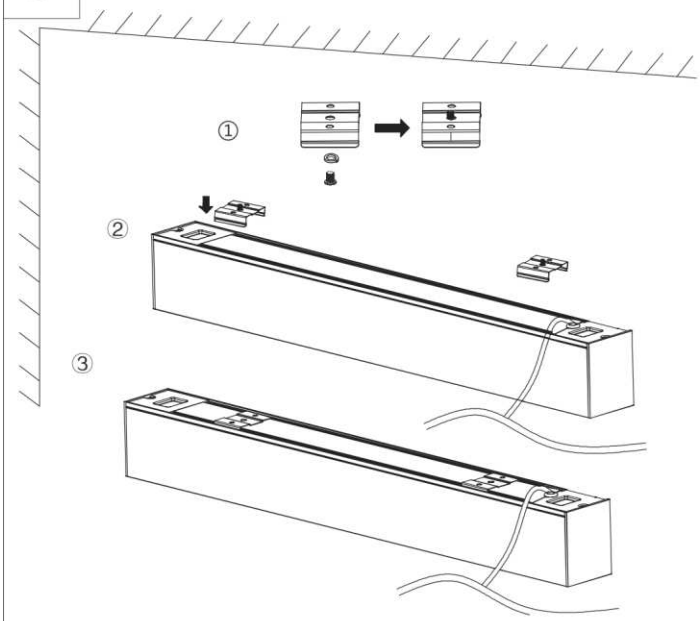

6 Zaskrutkujte krídlovú skrutku do pružnej platničky a upevnite tak svietidlo na nástennú konzolu

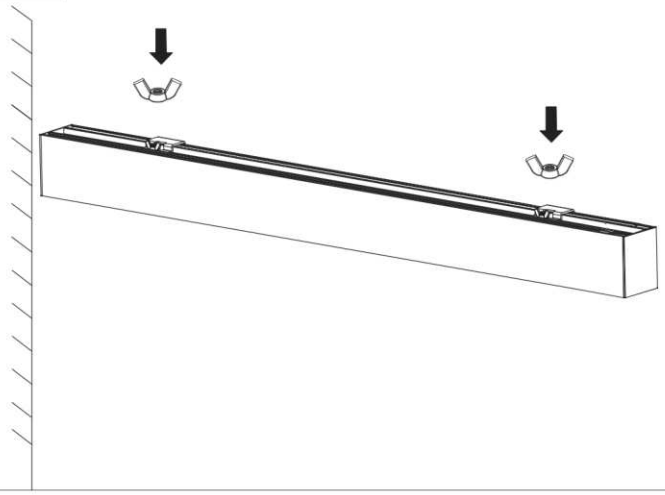

7 Po inštalácii zapnite spínač.



Montáž horného svetelného modulu



Horný svetelný modul *1

1 Pred inštaláciou vypnite spínač.



2 Pomocou skrutkovača nadvihnite horný kryt.

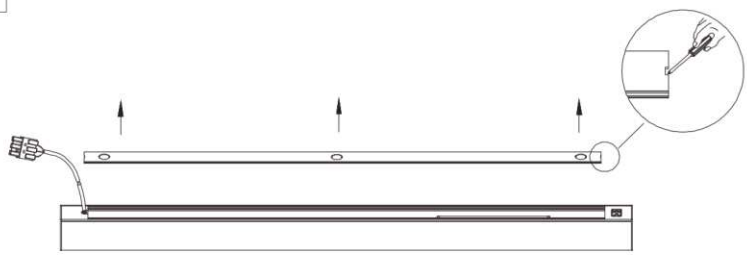

3 Zasuňte konektory nepriameho a priameho svetelného modulu.

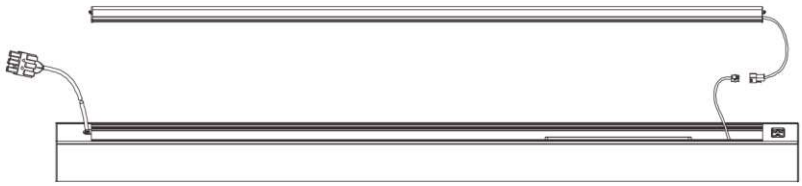

4 Postupne prepojte vodiče pomocou rýchlospojky.

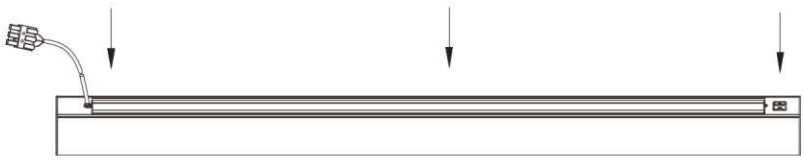

5 Po inštalácii zapnite spínač.



Reťazová (spájaná) montáž

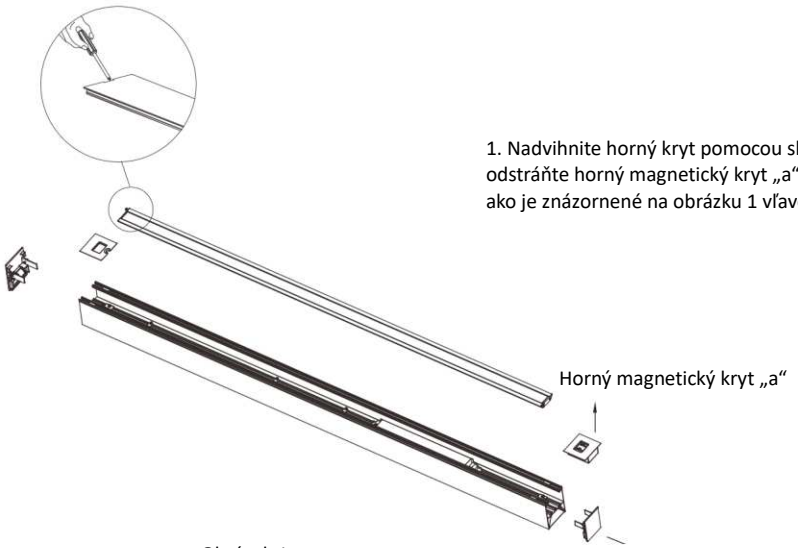

Obrázok 1

1. Nadvihnite horný kryt pomocou skrutkovača a rukou odstráňte horný magnetický kryt „a“ a koncový kryt „b“, ako je znázornené na obrázku 1 vľavo.

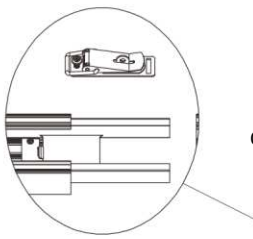

Obrázok 2A

2. Zasuňte mechanickú spojku H do jednej strany svietidla a pripojte
ju k ďalšiemu svietidlu. Spojku H môžete, ale nemusíte zaistiť dvoma skrutkami. Nasaďte pružnú sponu na spojovaciu platničku
a zacvaknite ju na platničku druhého svietidla (obr. 2A). Výsledok po inštalácii znázorňuje obrázok 2B.

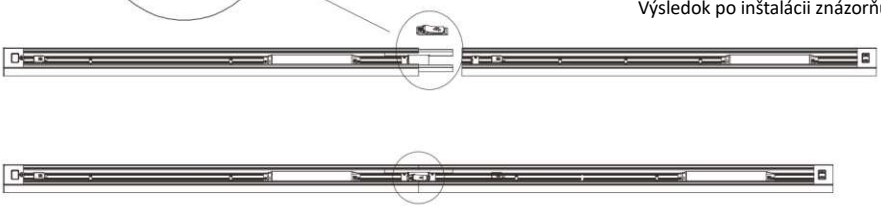

Obrázok 2B



Obrázok 3

3. Prevlečte napájací kábel pravého svietidla vnútrom telesa k ľavému svietidlu a postupne prepojte vodiče pomocou rýchlospojky (obr. 3).

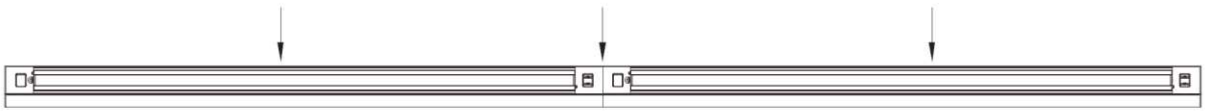

Obrázok 4

4. Nasaďte koncovku A, koncovku B a krycí panel.

„T“ „+“ „L“ Inštalácia spojenia

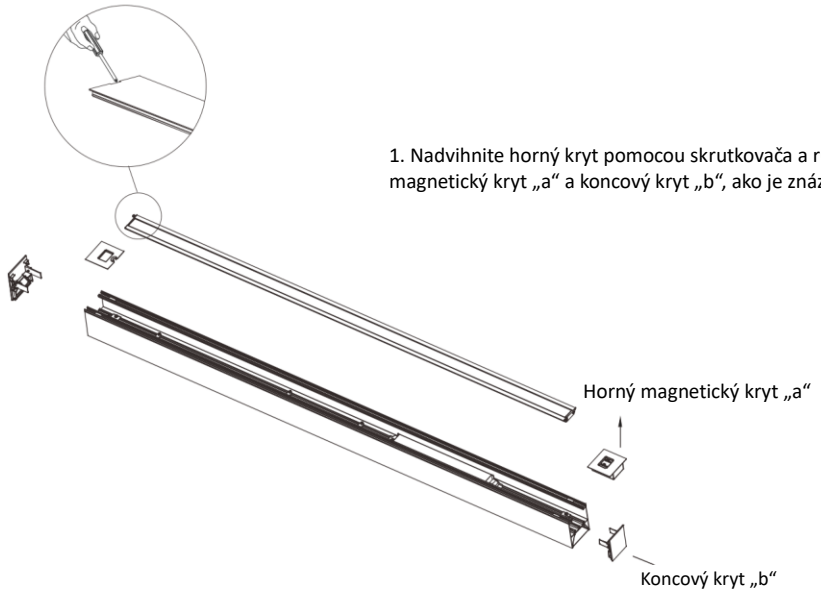

1. Nadvihnite horný kryt pomocou skrutkovača a rukou odstráňte horný magnetický kryt „a“ a koncový kryt „b“, ako je znázornené na obrázku vľavo.

2. Zasuňte konektor do jednej strany lineárneho svietidla a súčasne prepojte svorky konektora so svorkami na svietidle. Skontrolujte, či sú svorky správne spojené.

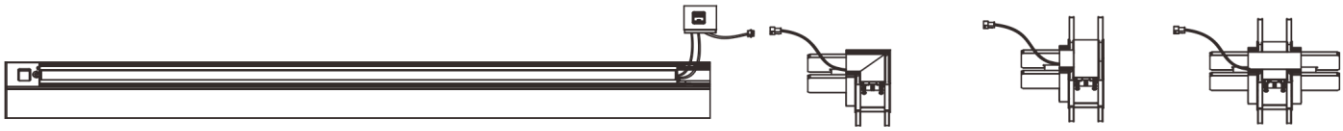

3. Zasuňte konektor do druhej strany lineárneho svietidla a pomocou spony zacvaknite háčiky na svietidle a na konektore, čím dokončíte ich spojenie.

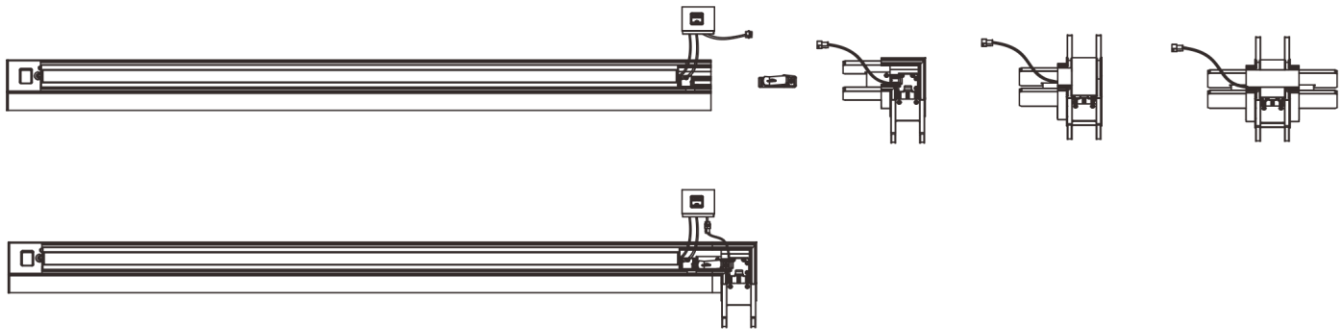

4. Napájací kábel možno pripojiť
dvomi spôsobmi.
Spôsob 1: Každé svietidlo je napájané vlastným napájacím káblom (obr. 1).

Spôsob 2: Svietidlá zapojené v sérii. Prevlečte sieťový kábel druhého svietidla vnútrom telesa k prvému svietidlu a postupne prepojte vodiče pomocou rýchlospojky (obr. 2).

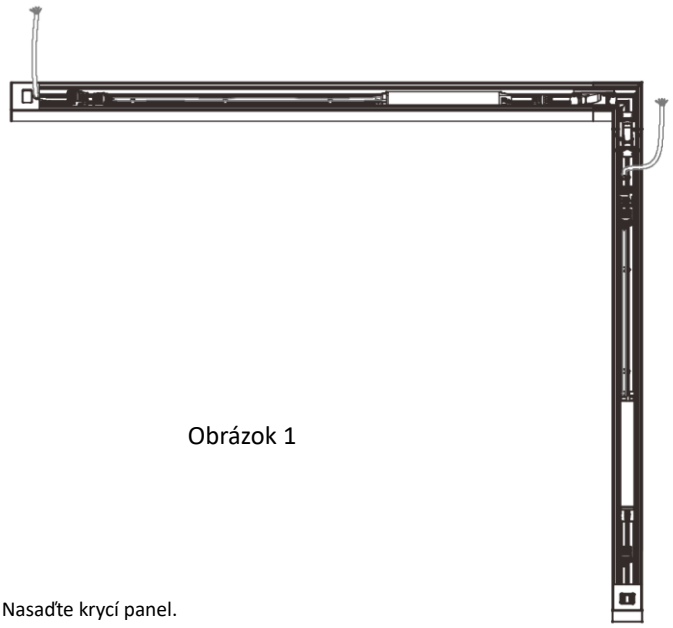

Obrázok 1

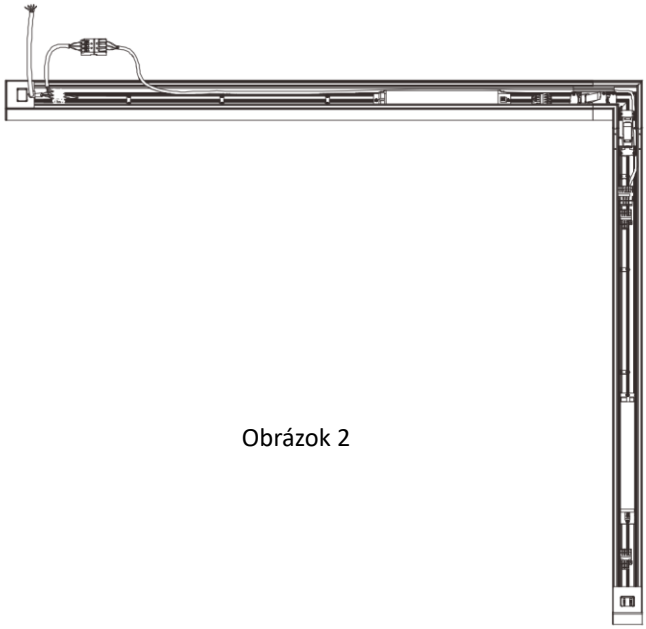

Obrázok 2

5. Nasaďte krycí panel.

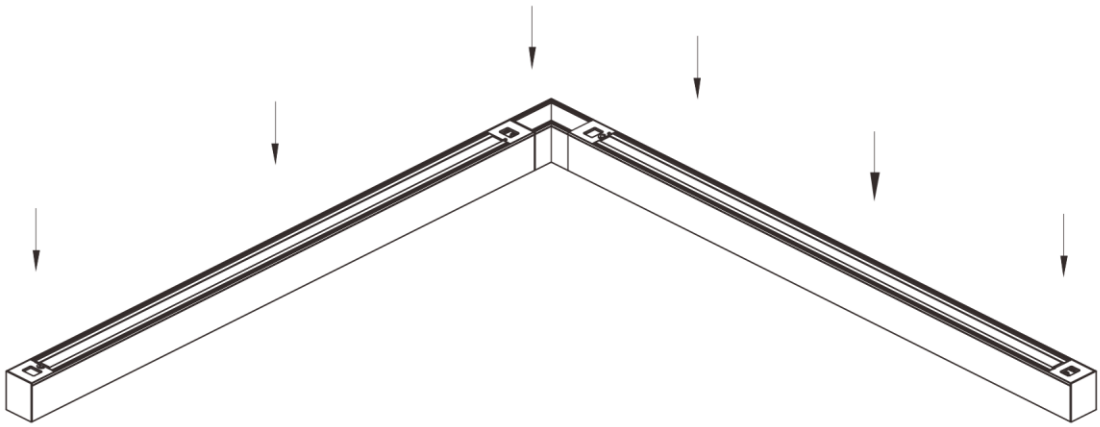

6. Spojenie „+“ a „T“ sa vykonáva rovnako ako „L“.

Spojenie „L“

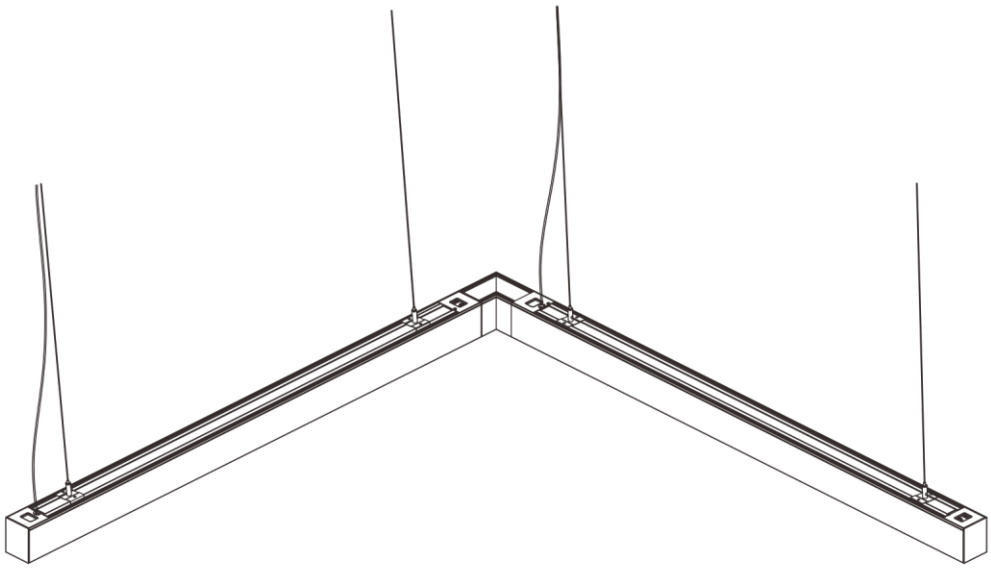

Spojenie „T“

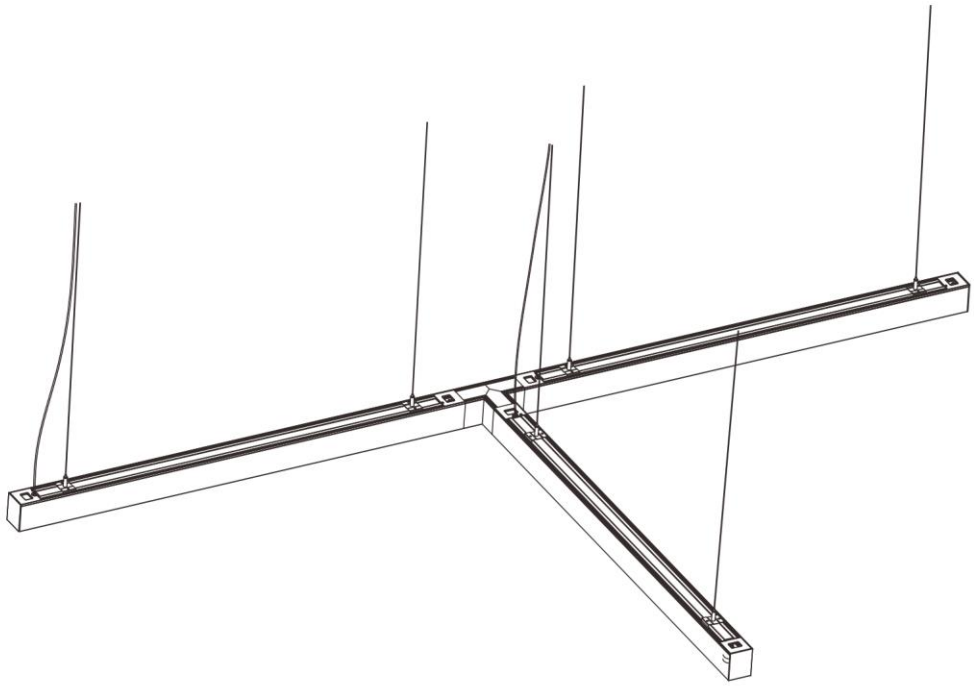

Spojenie „+“

